RAZÍTKO/PODPIS	PARÉ

NÁZEV PROJEKTU

Paprsek - Snížení energetické náročnosti budovy

MÍSTO STAVBY

K Čihadlu 679, 679 63 Velké Opatovice
p.č. 1760, k.ú. Velké Opatovice [779237]

INVESTOR

Jihomoravský kraj, Žerotínovo nám. 449/3, 601 82 Brno

OBJEKT

SO 01 - Ústav sociální péče

ČÁST PROJEKTU

ARCHITEKTONICKO-STAVEBNÍ ŘEŠENÍ — **D.1.1**

NÁZEV — ČÍSLO

VÝPIS PLASTOVÝCH VÝPLNÍ OTVORŮ — **N29**

GARANT projekt s.r.o.
Staňkova 103/18, 602 00 Brno
IČ: 06722865, DIČ: CZ06722865
E-mail: info@garantprojekt.cz
mob.: 608 213 528
web: garantprojekt.cz

AUTORIZOVANÝ PROJEKTANT	**ING. STANISLAV SMOLÍK** č. autorizace 1006132
HLAVNÍ INŽENÝR PROJEKTU	**ING. STANISLAV SMOLÍK**
VYPRACOVAL	**ING. PAVEL VONDÁL**

ČÍSLO ZAKÁZKY	DATUM
GP202212	**07/2023**

MĚŘÍTKO	STUPEŇ
-	**DPS**

OBECNÉ POŽADAVKY

- VŠECHNY VÝPLNĚ OTVORŮ MUSÍ BÝT OZNAČENY CE ZNAČKOU A VŠECHNY PARAMETRY OKEN MUSÍ BÝT DOLOŽENÉ "PROHLÁŠENÍM O VLASTNOSTECH" VÝROBKU
- SOUČINITEL PROSTUPU TEPLA (EN ISO 10077-1 nebo EN ISO 10077-1 a EN ISO 10077-2 nebo EN ISO 12567-1 nebo EN ISO 12567-2) PLASTOVÉHO OKNA Uw≤0,9 W/(m2K), DVEŘÍ Ud≤1,2 W/(m2K), DOLOŽENÍ CERTIFIKÁTEM ČI OSVĚDČENÍM VYDANÝM NOTIFIKOVANOU OSOBOU (POŽADAVEK JE NA STANDARDIZOVANÉ ROZMĚRY OKEN)
- OKNA MUSÍ SPLŇOVAT POŽADAVKY NA AKUSTIKU PODLE ČSN 73 0532 (EN ISO 140-3 nebo EN 14351-1+A1; příloha B) Min Rw (C; Ctr) - min. TZI tř.2, Rw = 30-34dB,
DOLOŽIT CERTIFIKÁTEM ČI OSVĚDČENÍM VYDANÝM NOTIFIKOVANOU OSOBOU
- VODOTĚSNOST (EN 1027 / EN 12208) - OKNA, DVEŘE MUSÍ SPLŇOVAT POŽADAVEK VODOTĚSNOST PŘI TLAKU VĚTRU (PODLE VĚTRNÉ OBLASTI, POLOZE BUDOVY I VÝŠCE ZABUDOVÁNÍ), OKNA JEDNOKŘÍDLOVÁ/DVOUKŘÍDLOVÁ TŘÍDA 9A/7A, DOLOŽIT CERTIFIKÁTEM ČI OSVĚDČENÍM VYDANÝM NOTIFIKOVANOU OSOBOU
- PRŮVZDUŠNOST (EN 1026 / EN 12207) TŘÍDA 4 DOLOŽIT CERTIFIKÁTEM ČI OSVĚDČENÍM VYDANÝM NOTIFIKOVANOU OSOBOU
- OVĚŘENÍ PRŮVZDUŠNOSTI JEDNOKŘÍDLÉ A VÍCE KŘÍDLÉ OTVOROVÉ VÝPLNĚ V ZABUDOVANÉM STAVU VČETNĚ OKENNÍ PŘIPOJOVACÍ SPÁRY DLE ČSN 746077 A ČSN EN 12 207, TŘÍDA 4 DLE ČSN EN 12 207, DOLOŽIT CERTIFIKÁTEM ČI OSVĚDČENÍM VYDANÝM NOTIFIKOVANOU OSOBOU.
- ODOLNOST PROTI ZATÍŽENÍ VĚTREM (EN 12211 / EN 12210) - OKNA, DVEŘE MUSÍ ODOLAT TLAKU VĚTRU V ZÁVISLOSTI PODLE VĚTRNÉ OBLASTI, POLOZE BUDOVY V TERÉNU I VÝŠCE ZABUDOVÁNÍ OKEN NAD TERÉNEM
OKNA C3/B3, DOLOŽIT CERTIFIKÁTEM ČI OSVĚDČENÍM VYDANÝM NOTIFIKOVANOU OSOBOU.
- OKNA MUSÍ UMOŽŇOVAT PŘIROZENOU VÝMĚNU VZDUCHU A SPLŇOVAT HYGIENICKÉ POŽADAVKY SPOJENÉ S VYLOUČENÍM VÝSKYTU VLHKOSTI NA VNITŘNÍM POVRCHU OKNA.
- ROZMĚRY OKEN PŘEVZATY Z PŘEDEŠLÉ PD, KTERÁ BYLA PODKLADEM K VYPRACOVÁNÍ, VÝŠKA OD PODLAHY PO PARAPET OKNA MUSÍ BÝT min. 850 mm
- JEDNOTLIVÉ VÝPLNĚ BUDOU ZHOTOVITELEM ZAMĚŘENY A PŘED OBJEDNÁNÍM BUDE FINÁLNÍ VÝPIS PŘEDLOŽEN ZADAVATELI K ODSOUHLASENÍ
- PŘÍPADNÉ NEJASNOSTI / ÚPRAVY / ZMĚNY V NAVRŽENÝCH PARAMETRECH VÝPLNÍ OTVORŮ KONZULTOVAT S HLAVNÍM PROJEKTANTEM
- NAVRHOVANÉ ŘEŠENÍ OTVOROVÝCH VÝPLNÍ MUSÍ VYHOVOVAT POŽADAVKŮM ČSN 730540-2:2011 NA KRITICKÉ POVRCHOVÉ TEPLOTY, VČETNĚ KRITICKÉ POVRCHOVÉ TEPLOTY V OSTĚNÍ, TATO SKUTEČNOST MUSÍ BÝT DOLOŽENA ZOBRAZENÍM PRŮBĚHU IZOTHERM V OSTĚNÍ PRO NAVRŽENÉ OSTĚNÍ OBJEKTU A NAVRŽENOU OTVOROVOU VÝPLŇ O1 S OZNAČENÍM KRITICKÝCH BODŮ A UVEDENÍM JEJICH HODNOT ROZHODNÝCH DLE NORMY ČSN 730540, NEBO DOLOŽENÍ SPECIALISTOU V OBORU
- STANOVENÍ TĚKAVÝCH LÁTEK (VOC) - UVOLŇOVÁNÍ TĚKAVÝCH ORGANICKÝCH LÁTEK (VOC), PODLE ČSN EN 14662-2, NV Č. 163/2002 SB. PŘÍLOHA Č. 1, BOD 3, VYHLÁŠKA Č. 6/2003 SB. VE ZNĚNÍ POZDĚJŠÍCH PŘEDPISŮ. PROTOKOL O LABORATORNÍ ZKOUŠCE, S VÝSLEDKEM, ŽE PROFIL NENÍ ZDROJEM ZVÝŠENÝCH EMISÍ VOC VYDANÝ STÁTNÍM ZDRAVOTNÍM ÚSTAVEM.
- SENZORICKÁ INERTNOST PRO NEPŘÍMÝ KONTAKT S POTRAVINAMI, VYDANÝ STÁTNÍM ZDRAVOTNÍM ÚSTAVEM PROTOKOL O SENZORICKÉ ZKOUŠCE, PROVEDENÉ DLE ČSN 77 0226, ČSN ISO 8586, ČSN ISO 8589, ISO 13 302, ČSN EN 1230-2, NA ZÁKLADĚ POŽADAVKŮ NAŘÍZENÍ EVROPSKÉHO PARLAMENTU A RADY Č. 1935/2004, ZÁKONA Č. 258/2000 SB. A VYHLÁŠKY MZ ČR Č. 38/2001 SB., VE ZNĚNÍ POZDĚJŠÍCH PŘEDPISŮ. S VÝSLEDKEM KLADNÝM - VYHOVĚL POŽADAVKU SENZORICKÉ INERTNOSTI.
- OVĚŘENÍ PRŮVZDUŠNOSTI JEDNOKŘÍDLÉ A VÍCE KŘÍDLÉ OTVOROVÉ VÝPLNĚ V ZABUDOVANÉM STAVU VČETNĚ OKENNÍ PŘIPOJOVACÍ SPÁRY DLE ČSN 746077:2018 A ČSN EN 12 207, TŘÍDA 4 DLE ČSN EN 12 207, DOLOŽIT CERTIFIKÁTEM ČI OSVĚDČENÍM VYDANÝM NOTIFIKOVANOU OSOBOU.

RÁM

PLASTOVÝ SYSTÉM TŘÍDY A DLE ČSN EN 12608 S VÍCEKOMOROVÝM POČTEM KOMOR MINIMÁLNĚ 5 V RÁMU I V KŘÍDLE, TŘI TĚSNĚNÍ, VZHLED DOLOŽIT ŘEZEM PROFILU. STAVEBNÍ VÝŠKA RÁMŮ OTVOROVÝCH VÝPLNÍ BEZ POUŽITÍ ROZŠIŘOVACÍCH PROFILŮ MINIMÁLNĚ 81 mm VZHLED DOLOŽIT ŘEZEM PROFILU. STAVEBNÍ HLOUBKA RÁMŮ OTVOROVÝCH VÝPLNÍ MINIMÁLNĚ 76 mm, VZHLED DOLOŽIT ŘEZEM PROFILU. STAVEBNÍ HLOUBKA KŘÍDLA OTVOROVÝCH VÝPLNÍ MINIMÁLNĚ 76mm, VZHLED DOLOŽIT ŘEZEM PROFILU. SOUČINITEL PROSTUPU TEPLA RÁMŮ PLASTOVÝCH OTVOROVÝCH VÝPLNÍ UF=1,0 W/(m2K) DOLOŽIT CERTIFIKÁTEM ČI OSVĚDČENÍM VYDANÝM NOTIFIKOVANOU OSOBOU., PROVEDENÍ PODKLADOVÉHO PROFILU - MIN 5 KOMOR, SPOJ S RÁMEM OKNA VYTĚSNĚN IZOLANTEM NAPŘÍKLAD KOMPRIMAČNÍ PÁSKOU Z DŮVODU OŠETŘENÍ TEPELNÉHO MOSTU UF ≤ 1,0 W/(m2K), DOLOŽIT CERTIFIKÁTEM ČI OSVĚDČENÍM VYDANÝM NOTIFIKOVANOU OSOBOU.
VÝZTUŽ RÁMŮ OTVOROVÝCH VÝPLNÍ - UZAVŘENÁ CELOOBVODOVÁ VÝZTUŽ, TLOUŠŤKA STĚNY VÝZTUŽE ≥ 1,5 mm, DOLOŽENÍ ŘEZ PROFILEM. VÝZTUŽ KŘÍDEL OTVOROVÝCH VÝPLNÍ TLOUŠŤKA STĚNY VÝZTUŽE ≥ 1,5 mm, DOLOŽIT ŘEZEM PROFILU. STAVEBNÍ VÝŠKA RÁMŮ OTVOROVÝCH VÝPLNÍ POŽADOVANÁ Z DŮVODU ZATEPLENÍ ŠPALETY MINIMÁLNĚ ≥ 81 mm PŘI SPLNĚNÍ TEPELNĚ TECHNICKÉHO POŽADAVKU UW ≤ 0,9 W/(m2K). POKUD BUDE POŽADOVANÉ VÝŠKY DOCÍLENO POMOCÍ ROZŠIŘOVACÍHO PROFILU RÁMU, JE TŘEBA DODAT CERTIFIKÁTY, PROKAZUJÍCÍ Uf TOHOTO ROZŠIŘOVACÍHO PROFILU, DÁLE Uw OKNA S POUŽITÝM ROZŠIŘOVACÍM PROFILEM (KOMPLETNÍ OTVOROVÁ VÝPLŇ VČETNĚ ROZŠIŘOVACÍHO PROFILU), KTERÁ BUDE TAKTÉŽ SPLŇOVAT POŽADAVEK Uw ≤ 0,9 W/(m2K). PŘI POUŽITÍ ROZŠIŘOVACÍHO PROFILU, MUSÍ BÝT POUŽITO TAKOVÉHO ŘEŠENÍ, KTERÉ NEZPŮSOBÍ VIDITELNOU SPÁRU MEZI RÁMEM OKNA A ROZŠIŘOVACÍM PROFILEM, DÁLE TATO SPÁRA NESMÍ ZPŮSOBOVAT NEESTETICKÉ ZVLNĚNÍ PŘI ZMĚNÁCH TEPLOT A NEHYGIENICKÝ EFEKT VE FORMĚ ZANÁŠENÍ NEČISTOT ČI VNIKU DROBNÉHO HMYZU. ROZŠIŘOVACÍ PROFIL MUSÍ BÝT VYROBEN Z KVALITATIVNĚ TOTOŽNÉHO MATERIÁLU, JAKO JE VYROBEN RÁM OKNA, DOLOŽIT CERTIFIKÁTEM ČI OSVĚDČENÍM VYDANÝM NOTIFIKOVANOU OSOBOU. POZN. V PŘÍPADĚ TECHNICKÉHO ŘEŠENÍ POMOCÍ ROZŠIŘOVACÍHO PROFILU, PAK BUDE K NABÍDCE PŘILOŽEN I VRATNÝ VZOREK TOHOTO ŘEŠENÍ.
VÝZTUŽ RÁMŮ OTVOROVÝCH VÝPLNÍ - UZAVŘENÁ CELOOBVODOVÁ VÝZTUŽ, TLOUŠŤKA STĚNY VÝZTUŽE ≥ 1,5 MM, DOLOŽENÍ ŘEZ PROFILEM, VÝZTUŽ KŘÍDEL OTVOROVÝCH VÝPLNÍ TLOUŠŤKA STĚNY VÝZTUŽE ≥ 1,5 MM, DOLOŽIT ŘEZEM PROFILU, POUŽITÍ STŘEDOVÉHO A DORAZOVÉHO TĚSNĚNÍ EPDM U VŠECH OTVOROVÝCH VÝPLNÍ DOLOŽIT TECHNICKÝM LISTEM,
OKNA SPOJOVANÁ DO SESTAV MUSÍ BÝT SPOJOVÁNY SYSTÉMOVÝMI SPOJOVACÍMI PROSTŘEDKY A DLE POTŘEBY MUSÍ BÝT VYZTUŽOVÁNY VÝZTUŽNÝMI PROFILY
ŠTULP - DVOUKŘÍDLOVÁ OKNA NAVRŽENA BEZ STŘEDNÍHO SLOUPKU

ZASKLENÍ

IZOLAČNÍ ZASKLENÍ, ČIRÉ TROJSKLO, MEZISKELNÍ TEPLÝ RÁMEČEK BUDE SPLŇOVAT POŽADAVEK ČSN 730540-2 (NESMÍ DOJÍT K POVRCHOVÉ KONDENZACI), max. Ug ≤ 0,6 W/(m2K), DOLOŽIT PROHLÁŠENÍM O VLASTNOSTECH, PROPUSTNOST g≥0,47
SOLÁRNÍ FAKTORY (prostupnost) A SVĚTELNÉ FAKTORY (stínící koeficient) (EN410-2011)
ODOLNOST VŮČI VLOUPÁNÍ EN 356
V RÁMCI VZORKOVÁNÍ VNĚJŠÍCH VÝPLNÍ OTVORŮ BUDE DOLOŽENO SCHÉMA ZASKLENÍ A HODNOTÍCÍ PARAMETRY, VIZ VÝŠE.
U VŠECH DVEŘÍ BUDE Z HLEDISKA BEZPEČNOSTI NA SKLE NAVRŽENA BEZPEČNOSTNÍ FÓLIE Z VNITŘNÍ I VENKOVNÍ STRANY
HLOUBKA ULOŽENÍ ZASKLENÍ MIN. 25 mm, VZHLED DOLOŽIT ŘEZEM

PŘEDSAZENÁ MONTÁŽ
KOTVENÍ OKEN A DVEŘÍ V PROSTORU VNITŘNÍHO ATRIA A U OTVORŮ U OBLOUKOVÉ STĚNY VEDLE ZIMNÍ ZAHRADY BUDE PO CELÉM OBVODU PŘEDSAZENÁ MONTÁŽ. OBVODOVÉ STĚNY JSOU VE STÁVAJÍCÍM STAVU JIŽ ZATEPLENY EPS. tl. 70 mm. JAKO SYSTÉM PŘEDSAZENÉ MONTÁŽE LZE POUŽÍT SYSTÉM IZOLAČNÍCH TVRZENÝCH PUR PROFILŮ KOLEM CELÉHO OKNA.

ZÁMEK
U VŠECH NOVÝCH DVEŘÍ BUDE INSTALOVÁN SYSTÉM GENERÁLNÍHO KLÍČE V SOULADU SE STÁVAJÍCÍM SYSTÉMEM. DODAVATEL KONTAKTUJE UŽIVATELE PRO DETAILNÍ UPŘESNĚNÍ. BUDE SE JEDNAT O ROZŠÍŘENÍ STÁVAJÍCÍHO GENERÁLNÍHO KLÍČE.
PŘI DODÁVCE KLÍČŮ BUDE VYPRACOVÁNA NOVÁ TABULKA GENERÁLNÍHO KLÍČE, PŘEDPOKLAD JE 5 ÚROVNÍ GENERÁLNÍHO KLÍČE
U NĚKTERÝCH SKLOPNÝCH OKEN JE NAVRŽEN SYSTÉM ZABEZPEČENÍ PLNÉHO SKLOPENÍ OKNA KLIENTY, MOŽNOST PLNÉHO SKLOPENÍ POUZE OPRÁVNĚNOU OSOBOU. HORNÍ KŘÍDLA BUDOU UZAMYKATELNÁ VLOŽKOVÝM ZÁMKEM.
DVEŘE BUDOU MÍT STANDARDNÍ KOVÁNÍ BEZ POŽADAVKU NA BEZPEČNOSTNÍ TŘÍDU

KOVÁNÍ
- CELOOBVODOVÉ KOVÁNÍ, POJISTKA PROTI OTÁČENÍ KLIKY, KOVÁNÍ JE SOUČÁSTÍ DODÁVKY
- KLIKY BUDOU V BARVĚ OKNA/DVEŘÍ

DOPLŇKY
U SKLOPNÝCH OKEN SKLOPENÍ UMOŽNÍ UMYTÍ VNĚJŠÍ STRANY OKNA
U HORNÍCH SVĚTLÍKŮ DVEŘÍ BUDE PRO OTEVŘENÍ POUŽITÝ PÁKOVÝ MECHANISMUS, PÁKA UMÍSTĚNA NA ZDI VEDLE DVEŘÍ.

SAMOZAVÍRAČ DVEŘÍ - DVEŘNÍ SAMOZAVÍRAČ S KLUZNOU LIŠTOU, NASTAVITELNOU INTENZITOU ZAVÍRÁNÍ A PODPOROU OTEVÍRÁNÍ - VHODNÝ PRO BEZBARIÉROVÉ POUŽITÍ
SNÍŽENÁ KLIKA HORNÍCH KŘÍDEL VE VÝŠCE MAX. 1,7m
MADLO DVEŘÍ - KRUHOVÉ, NEREZ
SÍŤ PROTI HMYZU - HLINÍKOVÝ RÁM VYPLNĚNÝ SÍŤOVINOU ZE SKLOLAMINÁTOVÉHO VLÁKNA (RÁM V BARVĚ/DEKORU OKNA)
U VŠECH DVEŘÍ VYJMA POŽÁRNÍCH BUDE NA OBOU KŘÍDLECH OSAZEN STAVĚČ KŘÍDEL
BAREVNÉ ŘEŠENÍ BUDE UPŘESNĚNO DLE VZORNÍKU DODAVATELE A SCHVÁLENO TECHNICKÝM ZÁSTUPCEM INVESTORA
VŠECHNY PRVKY JE NUTNO PŘED ZAPOČETÍM VÝROBY DOMĚŘIT PŘÍMO NA STAVBĚ!!!
DOPLŇKY JSOU SPECIFIKOVÁNY U VYBRANÝCH VÝPLNÍ

MONTÁŽ
KOTVENÍ OKEN BUDE PROVEDENO DLE DLE ČSN 746077.
V PROJEKTU JSOU NAVRŽENY 2 SYSTÉMY KOTVENÍ

STANDARDNÍ MONTÁŽ + PŘEDSAZENÁ V NADPRAŽÍ
OSAZENÍ OKNA BUDE DO LÍCE FASÁDY. V NADPRAŽÍ OKEN A DVEŘÍ SE VE STÁVAJÍCÍM STAVU OTVORŮ NACHÁZÍ TEPELNÁ IZOLACE Z POLYSTYRENU V PŘEDPOKLÁDANÉ TLOUŠŤCE 70 mm. Z TOHOTO PŘEDPOKLADU VYPLÝVÁ, ŽE V NADPRAŽÍ BUDE POUŽITA PŘEDSAZENÁ MONTÁŽ. U PŘEDSAZENÉ MONTÁŽE V NADPRAŽÍ BUDOU POUŽITY HRANOLY XPS A KOTVENÍ PÁSOVÝMI KOTVAMI. PO STRANÁCH U PARAPETU BUDE POUŽITA STANDARDNÍ MONTÁŽ (PÁSOVÁ KOTVA, ŠROUBY).

PŘEDLOŽENÍ PLATNÉHO CERTIFIKÁTU O ODBORNÉ ZPŮSOBILOSTI K NÁVRHU A PROVÁDĚNÍ ZABUDOVÁNÍ OKEN A VNĚJŠÍCH DVEŘÍ DO STAVBY - DODAVATEL PROKÁŽE SPLNĚNÍ TOHOTO KVALIFIKAČNÍHO PŘEDPOKLADU PŘEDLOŽENÍM PLATNÉHO CERTIFIKÁTU O ODBORNÉ ZPŮSOBILOSTI K NÁVRHU A PROVÁDĚNÍ ZABUDOVÁNÍ OKEN A VNĚJŠÍCH DVEŘÍ DO STAVBY DLE ČSN 74 6077:2018 VYDANÉHO „CERTIFIKAČNÍM ORGÁNEM“, KTERÝ JE AKREDITOVANÝ ČESKÝM INSTITUTEM PRO AKREDITACI, O.P.S. PODLE ČSN EN ISO/IEC 17065:2013 PRO CERTIFIKACI PRODUKTŮ, PROCESŮ A SLUŽEB

název akce	Paprsek - Snížení energetické náročnosti budovy	STRANA
objekt	SO 01 - Ústav sociální péče	1
část	N29 - VÝPIS PLASTOVÝCH VÝPLNÍ OTVORŮ	

pol.	schéma	rozměr/popis	jednotka	POČET ks 1.NP	2.NP	3.NP	4.NP	CELKEM
P 01	POHLED Z EXTERIÉRU 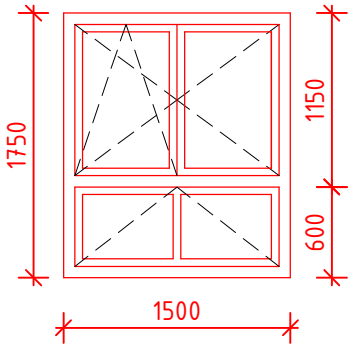 	PLASTOVÉ OKNO S IZOLAČNÍM TROJSKLEM ROZMĚR OKNA: 1500 x 1750 mm TYP OKNA: OKENNÍ 3 KŘÍDLOVÁ SESTAVA HORNÍ ČÁST - DVOUKŘÍDLO - 1x OTEVÍRAVÉ, 1x OTEVÍRAVÉ+SKLOPNÉ (ŠTULP) SPODNÍ ČÁST - JEDNOKŘÍDLO - 1x SKLOPNÉ OKNO PROFIL OKNA: PLASTOVÝ PROFIL TŘÍDY "A" RÁM I KŘÍDLO VYZTUŽENO OCELOVOU ZINKOVANOU VÝZTUHOU ZASKLENÍ: IZOLAČNÍ ZASKLENÍ, ČIRÉ TROJSKLO, MEZISKELNÍ TEPLÝ RÁMEČEK BUDE SPLŇOVAT POŽADAVEK ČSN 730540-2 (NESMÍ DOJÍT K POVRCHOVÉ KONDENZACI) KOVÁNÍ: CELOOBVODOVÉ, 2xKLIKA, KLIKA HORNÍCH KŘÍDEL SNÍŽENÁ, MIKROVENTILACE ZÁMEK: - BARVA: INTERIÉR - BÍLÁ RAL 9010 EXTERIÉR - HNĚDÁ - DEKOR DŘEVA PŘÍSLUŠENSTVÍ: PAROTĚSNÉ A PAROPROPUSTNÉ PÁSKY, APU LIŠTY POŽ. ODOLNOST: - TEPEL. TECHNIKA: Uw ≤ 0,90 W/(m²K) MONTÁŽ: STANDARDNÍ MONTÁŽ + PŘEDSAZENÁ MONTÁŽ V NADPRAŽÍ	KS	6	22	-	1	29
P 01a		PLASTOVÉ OKNO S IZOLAČNÍM TROJSKLEM ROZMĚR OKNA: 1500 x 1750 mm PARAMETRY SHODNÉ S OKNEM P01, OKNO VYBAVENO NAVÍC SÍTÍ PROTI HMYZU NA CELÉM OKNĚ, SÍŤ DĚLENÁ NA SPODNÍ A HORNÍ ČÁST OKNA	KS	-	2	-	-	2
P 01b	POHLED Z EXTERIÉRU 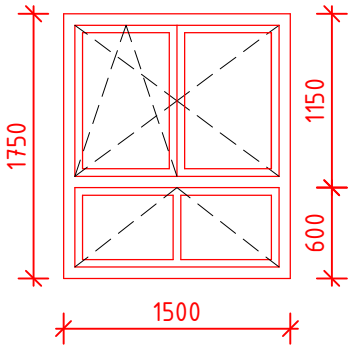 	PLASTOVÉ OKNO S IZOLAČNÍM TROJSKLEM ROZMĚR OKNA: 1500 x 1750 mm TYP OKNA: OKENNÍ 3 KŘÍDLOVÁ SESTAVA HORNÍ ČÁST - DVOUKŘÍDLO - 1x OTEVÍRAVÉ, 1x OTEVÍRAVÉ+SKLOPNÉ (ŠTULP) SPODNÍ ČÁST - JEDNOKŘÍDLO - 1x SKLOPNÉ OKNO PROFIL OKNA: PLASTOVÝ PROFIL TŘÍDY "A" RÁM I KŘÍDLO VYZTUŽENO OCELOVOU ZINKOVANOU VÝZTUHOU ZASKLENÍ: IZOLAČNÍ ZASKLENÍ, ČIRÉ TROJSKLO, MEZISKELNÍ TEPLÝ RÁMEČEK BUDE SPLŇOVAT POŽADAVEK ČSN 730540-2 (NESMÍ DOJÍT K POVRCHOVÉ KONDENZACI) KOVÁNÍ: CELOOBVODOVÉ, 2x KLIKA, KLIKA HORNÍCH KŘÍDEL SNÍŽENÁ, MIKROVENTILACE ZÁMEK: UZAMYKATELNÁ KLIKA HORNÍCH KŘÍDEL, ZABEZPEČENÍ PLNÉHO SKLOPENÍ OKNA KLIENTY, MOŽNOST PLNÉHO SKLOPENÍ POUZE OPRÁVNĚNOU OSOBOU BARVA: INTERIÉR - BÍLÁ RAL 9010 EXTERIÉR - HNĚDÁ - DEKOR DŘEVA PŘÍSLUŠENSTVÍ: PAROTĚSNÉ A PAROPROPUSTNÉ PÁSKY, APU LIŠTY POŽ. ODOLNOST: - TEPEL. TECHNIKA: Uw ≤ 0,90 W/(m²K) MONTÁŽ: STANDARDNÍ MONTÁŽ + PŘEDSAZENÁ MONTÁŽ V NADPRAŽÍ - 51 ks PŘEDSAZENÁ MONTÁŽ - 1ks (2.NP DILATAČNÍ OBJEKT "C")		27	25	-	-	52

název akce	Paprsek - Snížení energetické náročnosti budovy	STRANA
objekt	SO 01 - Ústav sociální péče	2
část	N29 - VÝPIS PLASTOVÝCH VÝPLNÍ OTVORŮ	

pol.	schéma	rozměr/popis	jednotka	POČET ks 1.NP	2.NP	3.NP	CELKEM
P 02	POHLED Z EXTERIÉRU 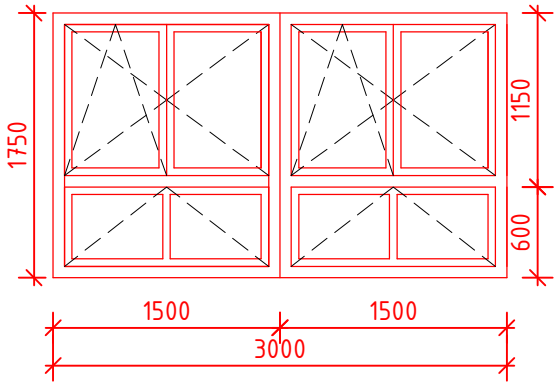 	PLASTOVÉ OKNO S IZOLAČNÍM TROJSKLEM ROZMĚR SESTAVY: 3000 x 1750 mm TYP OKNA: OKENNÍ SESTAVA SLOŽENA ZE 2 OKEN 1500x1750 mm HORNÍ ČÁSTI - DVOUKŘÍDLO - 1x OTEVÍRAVÉ, 1x OTEVÍRAVÉ+SKLOPNÉ (ŠTULP) SPODNÍ ČÁSTI - JEDNOKŘÍDLO - 1x SKLOPNÉ OKNO PROFIL OKNA: PLASTOVÝ PROFIL TŘÍDY "A" RÁM I KŘÍDLO VYZTUŽENO OCELOVOU ZINKOVANOU VÝZTUHOU ZASKLENÍ: IZOLAČNÍ ZASKLENÍ, ČIRÉ TROJSKLO, MEZISKELNÍ TEPLÝ RÁMEČEK BUDE SPLŇOVAT POŽADAVEK ČSN 730540-2 (NESMÍ DOJÍT K POVRCHOVÉ KONDENZACI) KOVÁNÍ: CELOOBVODOVÉ, 4x KLIKA, KLIKA HORNÍCH KŘÍDEL SNÍŽENÁ, MIKROVENTILACE ZÁMEK: - BARVA: INTERIÉR - BÍLÁ RAL 9010 EXTERIÉR - HNĚDÁ - DEKOR DŘEVA PŘÍSLUŠENSTVÍ: PAROTĚSNÉ A PAROPROPUSTNÉ PÁSKY, APU LIŠTY BEZPEČNOST: - POŽ. ODOLNOST: - ZVUK. IZOLACE: - TEPEL. TECHNIKA: Uw ≤ 0,90 W/(m²K) MONTÁŽ: STANDARDNÍ MONTÁŽ + PŘEDSAZENÁ MONTÁŽ V NADPRAŽÍ	KS	-	4	4	8
P 03	POHLED Z EXTERIÉRU 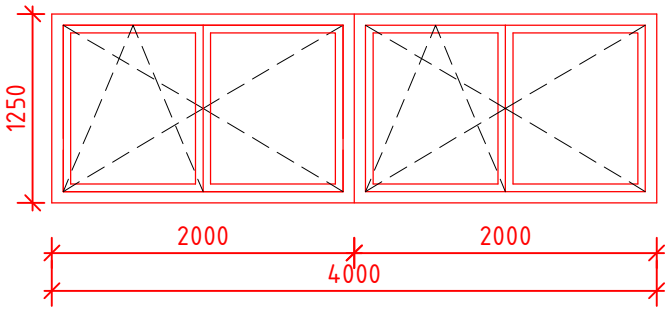 	PLASTOVÉ OKNO S IZOLAČNÍM TROJSKLEM ROZMĚR SESTAVY: 4000 x 1250 mm TYP OKNA: OKENNÍ SESTAVA SLOŽENA ZE 2 OKEN 2000x1250 mm DVOUKŘÍDLOVÉ OKNO - 1x OTEVÍRAVÉ, 1x OTEVÍRAVÉ+SKLOPNÉ (ŠTULP) PROFIL OKNA: PLASTOVÝ PROFIL TŘÍDY "A" RÁM I KŘÍDLO VYZTUŽENO OCELOVOU ZINKOVANOU VÝZTUHOU ZASKLENÍ: IZOLAČNÍ ZASKLENÍ, ČIRÉ TROJSKLO, MEZISKELNÍ TEPLÝ RÁMEČEK BUDE SPLŇOVAT POŽADAVEK ČSN 730540-2 (NESMÍ DOJÍT K POVRCHOVÉ KONDENZACI) KOVÁNÍ: CELOOBVODOVÉ, 2x KLIKA, MIKROVENTILACE ZÁMEK: 2x UZAMYKATELNÁ KLIKA BARVA: INTERIÉR - BÍLÁ RAL 9010 EXTERIÉR - HNĚDÁ - DEKOR DŘEVA PŘÍSLUŠENSTVÍ: PAROTĚSNÉ A PAROPROPUSTNÉ PÁSKY, APU LIŠTY BEZPEČNOST: - POŽ. ODOLNOST: - ZVUK. IZOLACE: - TEPEL. TECHNIKA: Uw ≤ 0,90 W/(m²K) MONTÁŽ: STANDARDNÍ MONTÁŽ + PŘEDSAZENÁ MONTÁŽ V NADPRAŽÍ	KS	-	-	2	2

název akce	Paprsek - Snížení energetické náročnosti budovy	STRANA 3
objekt	SO 01 - Ústav sociální péče	
část	N29 - VÝPIS PLASTOVÝCH VÝPLNÍ OTVORŮ	

pol.	schéma	rozměr/popis	jednotka	POČET ks 1.NP	2.NP	3.NP	CELKEM
P 04	POHLED Z EXTERIÉRU 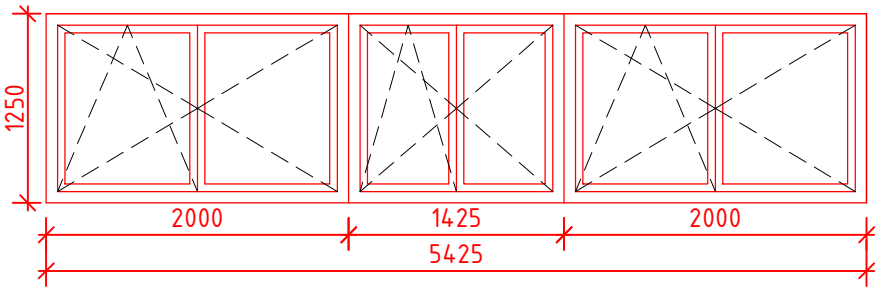 	PLASTOVÉ OKNO S IZOLAČNÍM TROJSKLEM ROZMĚR SESTAVY: 5425 x 1250 mm TYP OKNA: OKENNÍ SESTAVA SLOŽENA ZE 2 OKEN 2000x1250 mm A OKNA 1425x1250 mm DVOUKŘÍDLOVÁ OKNA - 1x OTEVÍRAVÉ, 1x OTEVÍRAVÉ+SKLOPNÉ (ŠTULP) PROFIL OKNA: PLASTOVÝ PROFIL TŘÍDY "A" RÁM I KŘÍDLO VYZTUŽENO OCELOVOU ZINKOVANOU VÝZTUHOU ZASKLENÍ: IZOLAČNÍ ZASKLENÍ, ČIRÉ TROJSKLO, MEZISKELNÍ TEPLÝ RÁMEČEK BUDE SPLŇOVAT POŽADAVEK ČSN 730540-2 (NESMÍ DOJÍT K POVRCHOVÉ KONDENZACI) KOVÁNÍ: CELOOBVODOVÉ, 3x KLIKA, MIKROVENTILACE ZÁMEK: 3x UZAMYKATELNÁ KLIKA BARVA: INTERIÉR - BÍLÁ RAL 9010 EXTERIÉR - HNĚDÁ - DEKOR DŘEVA PŘÍSLUŠENSTVÍ: PAROTĚSNÉ A PAROPROPUSTNÉ PÁSKY, APU LIŠTY BEZPEČNOST: - POŽ. ODOLNOST: - ZVUK. IZOLACE: - TEPEL. TECHNIKA: Uw ≤ 0,90 W/(m²K) MONTÁŽ: STANDARDNÍ MONTÁŽ + PŘEDSAZENÁ MONTÁŽ V NADPRAŽÍ	KS	-	-	2	2
P 05	POHLED Z EXTERIÉRU 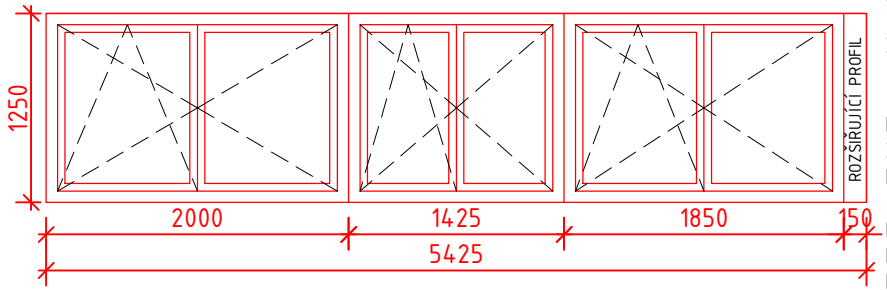 	PLASTOVÉ OKNO S IZOLAČNÍM TROJSKLEM ROZMĚR SESTAVY: 5425 x 1250 mm TYP OKNA: OKENNÍ SESTAVA SLOŽENA Z OKNA 2000x1250 mm, OKNA 1425x1250 mm A OKNA 1850x1250 mm + ROZŠIŘUJÍCÍ PROFIL ŠÍŘKY 150 mm DVOUKŘÍDLOVÁ OKNA - 1x OTEVÍRAVÉ, 1x OTEVÍRAVÉ+SKLOPNÉ (ŠTULP) PROFIL OKNA: PLASTOVÝ PROFIL TŘÍDY "A" RÁM I KŘÍDLO VYZTUŽENO OCELOVOU ZINKOVANOU VÝZTUHOU ZASKLENÍ: IZOLAČNÍ ZASKLENÍ, ČIRÉ TROJSKLO, MEZISKELNÍ TEPLÝ RÁMEČEK BUDE SPLŇOVAT POŽADAVEK ČSN 730540-2 (NESMÍ DOJÍT K POVRCHOVÉ KONDENZACI) KOVÁNÍ: CELOOBVODOVÉ, 3x KLIKA, MIKROVENTILACE ZÁMEK: 3x UZAMYKATELNÁ KLIKA BARVA: INTERIÉR - BÍLÁ RAL 9010 EXTERIÉR - HNĚDÁ - DEKOR DŘEVA PŘÍSLUŠENSTVÍ: PAROTĚSNÉ A PAROPROPUSTNÉ PÁSKY, APU LIŠTY BEZPEČNOST: - POŽ. ODOLNOST: - ZVUK. IZOLACE: - TEPEL. TECHNIKA: Uw ≤ 0,90 W/(m²K) MONTÁŽ: STANDARDNÍ MONTÁŽ + PŘEDSAZENÁ MONTÁŽ V NADPRAŽÍ POZNÁMKA: ŠÍŘKU ROZŠIŘOVACÍHO PROFILU UPRAVIT DLE ZAMĚŘENÍ, POČÍTAT S PŘEKRYTÍM PŘILÉHAJÍCÍ TEP. IZOLACE FASÁDY O 40 mm PŘES RÁM OKNA	KS	-	-	2	2

název akce	Paprsek - Snížení energetické náročnosti budovy	STRANA 4
objekt	SO 01 - Ústav sociální péče	
část	N29 - VÝPIS PLASTOVÝCH VÝPLNÍ OTVORŮ	

pol.	schéma	rozměr/popis	jednotka	POČET ks 1.NP	2.NP	3.NP	CELKEM
P 05a	POHLED Z EXTERIÉRU 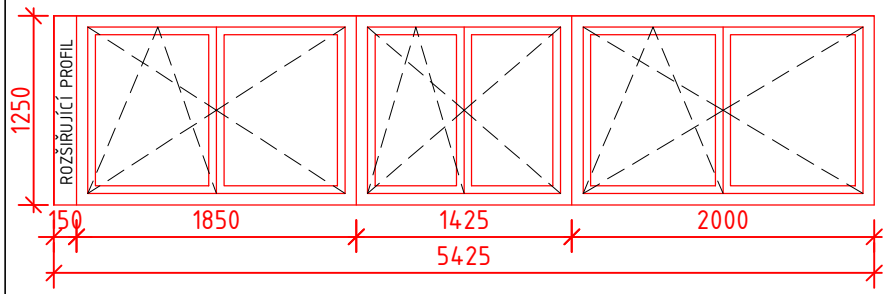	PLASTOVÉ OKNO S IZOLAČNÍM TROJSKLEM ROZMĚR SESTAVY: 5425 x 1250 mm TYP OKNA: OKENNÍ SESTAVA SLOŽENA Z OKNA 2000x1250 mm, OKNA 1425x1250 mm A OKNA 1850x1250 mm + ROZŠIŘUJÍCÍ PROFIL ŠÍŘKY 150 mm DVOUKŘÍDLOVÁ OKNA - 1x OTEVÍRAVÉ, 1x OTEVÍRAVÉ+SKLOPNÉ (ŠTULP) PROFIL OKNA: PLASTOVÝ PROFIL TŘÍDY "A" RÁM I KŘÍDLO VYZTUŽENO OCELOVOU ZINKOVANOU VÝZTUHOU ZASKLENÍ: IZOLAČNÍ ZASKLENÍ, ČIRÉ TROJSKLO, MEZISKELNÍ TEPLÝ RÁMEČEK BUDE SPLŇOVAT POŽADAVEK ČSN 730540-2 (NESMÍ DOJÍT K POVRCHOVÉ KONDENZACI) KOVÁNÍ: CELOOBVODOVÉ, 3x KLIKA, MIKROVENTILACE ZÁMEK: 3x UZAMYKATELNÁ KLIKA BARVA: INTERIÉR - BÍLÁ RAL 9010 EXTERIÉR - HNĚDÁ - DEKOR DŘEVA PŘÍSLUŠENSTVÍ: PAROTĚSNÉ A PAROPROPUSTNÉ PÁSKY, APU LIŠTY BEZPEČNOST: - POŽ. ODOLNOST: - ZVUK. IZOLACE: - TEPEL. TECHNIKA: Uw ≤ 0,90 W/(m²K) MONTÁŽ: STANDARDNÍ MONTÁŽ + PŘEDSAZENÁ MONTÁŽ V NADPRAŽÍ POZNÁMKA: ŠÍŘKU ROZŠIŘOVACÍHO PROFILU UPRAVIT DLE ZAMĚŘENÍ, POČÍTAT S PŘEKRYTÍM PŘILÉHAJÍCÍ TEP. IZOLACE FASÁDY O 40 mm PŘES RÁM OKNA	KS	-	-	2	2
P 06	POHLED Z EXTERIÉRU 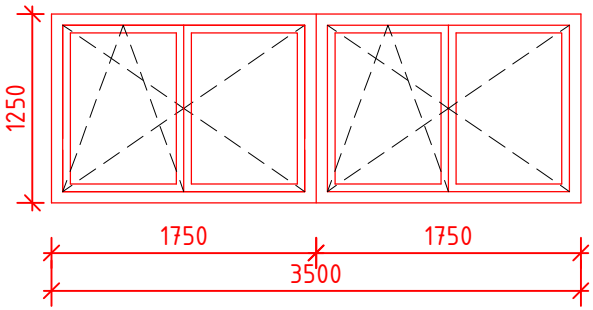	PLASTOVÉ OKNO S IZOLAČNÍM TROJSKLEM ROZMĚR SESTAVY: 3000 x 1250 mm TYP OKNA: OKENNÍ SESTAVA SLOŽENA ZE 2 OKEN 1750x1250 mm DVOUKŘÍDLOVÉ OKNO - 1x OTEVÍRAVÉ, 1x OTEVÍRAVÉ+SKLOPNÉ (ŠTULP) PROFIL OKNA: PLASTOVÝ PROFIL TŘÍDY "A" RÁM I KŘÍDLO VYZTUŽENO OCELOVOU ZINKOVANOU VÝZTUHOU ZASKLENÍ: IZOLAČNÍ ZASKLENÍ, ČIRÉ TROJSKLO, MEZISKELNÍ TEPLÝ RÁMEČEK BUDE SPLŇOVAT POŽADAVEK ČSN 730540-2 (NESMÍ DOJÍT K POVRCHOVÉ KONDENZACI) KOVÁNÍ: CELOOBVODOVÉ, 2x KLIKA, MIKROVENTILACE ZÁMEK: 2x UZAMYKATELNÁ KLIKA BARVA: INTERIÉR - BÍLÁ RAL 9010 EXTERIÉR - HNĚDÁ - DEKOR DŘEVA PŘÍSLUŠENSTVÍ: PAROTĚSNÉ A PAROPROPUSTNÉ PÁSKY, APU LIŠTY BEZPEČNOST: - POŽ. ODOLNOST: - ZVUK. IZOLACE: - TEPEL. TECHNIKA: Uw ≤ 0,90 W/(m²K) MONTÁŽ: STANDARDNÍ MONTÁŽ + PŘEDSAZENÁ MONTÁŽ V NADPRAŽÍ	KS	-	-	6	6

název akce	Paprsek - Snížení energetické náročnosti budovy	STRANA
objekt	SO 01 - Ústav sociální péče	5
část	N29 - VÝPIS PLASTOVÝCH VÝPLNÍ OTVORŮ	

pol.	schéma	rozměr/popis	jednotka	POČET ks 1.NP	2.NP	3.NP	CELKEM
P 07	POHLED Z EXTERIÉRU 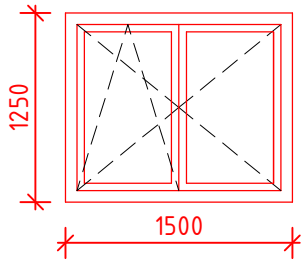 	PLASTOVÉ OKNO S IZOLAČNÍM TROJSKLEM ROZMĚR OKNA: 1500 x 1250 mm TYP OKNA: DVOUKŘÍDLOVÉ OKNO - 1x OTEVÍRAVÉ, 1x OTEVÍRAVÉ+SKLOPNÉ (ŠTULP) PROFIL OKNA: PLASTOVÝ PROFIL TŘÍDY "A" RÁM I KŘÍDLO VYZTUŽENO OCELOVOU ZINKOVANOU VÝZTUHOU ZASKLENÍ: IZOLAČNÍ ZASKLENÍ, ČIRÉ TROJSKLO, MEZISKELNÍ TEPLÝ RÁMEČEK BUDE SPLŇOVAT POŽADAVEK ČSN 730540-2 (NESMÍ DOJÍT K POVRCHOVÉ KONDENZACI) KOVÁNÍ: CELOOBVODOVÉ, 1xKLIKA, MIKROVENTILACE ZÁMEK: - BARVA: INTERIÉR - BÍLÁ RAL 9010 EXTERIÉR - HNĚDÁ - DEKOR DŘEVA PŘÍSLUŠENSTVÍ: PAROTĚSNÉ A PAROPROPUSTNÉ PÁSKY, APU LIŠTY BEZPEČNOST: - POŽ. ODOLNOST: - ZVUK. IZOLACE: - TEPEL. TECHNIKA: Uw ≤ 0,90 W/(m²K) MONTÁŽ: STANDARDNÍ MONTÁŽ + PŘEDSAZENÁ MONTÁŽ V NADPRAŽÍ	KS	-	-	2	2
P 08	POHLED Z EXTERIÉRU 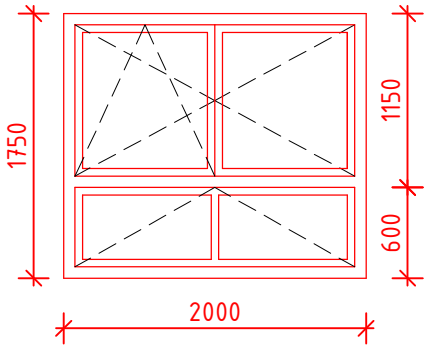 	PLASTOVÉ OKNO S IZOLAČNÍM TROJSKLEM ROZMĚR OKNA: 2000 x 1750 mm TYP OKNA: OKENNÍ 3 KŘÍDLOVÁ SESTAVA HORNÍ ČÁST - DVOUKŘÍDLO - 1x OTEVÍRAVÉ, 1x OTEVÍRAVÉ+SKLOPNÉ (ŠTULP) SPODNÍ ČÁST - JEDNOKŘÍDLO - 1x SKLOPNÉ OKNO PROFIL OKNA: PLASTOVÝ PROFIL TŘÍDY "A" RÁM I KŘÍDLO VYZTUŽENO OCELOVOU ZINKOVANOU VÝZTUHOU ZASKLENÍ: IZOLAČNÍ ZASKLENÍ, ČIRÉ TROJSKLO, MEZISKELNÍ TEPLÝ RÁMEČEK BUDE SPLŇOVAT POŽADAVEK ČSN 730540-2 (NESMÍ DOJÍT K POVRCHOVÉ KONDENZACI) KOVÁNÍ: CELOOBVODOVÉ, 2xKLIKA, KLIKA HORNÍCH KŘÍDEL SNÍŽENÁ, MIKROVENTILACE ZÁMEK: - BARVA: INTERIÉR - BÍLÁ RAL 9010 EXTERIÉR - HNĚDÁ - DEKOR DŘEVA PŘÍSLUŠENSTVÍ: PAROTĚSNÉ A PAROPROPUSTNÉ PÁSKY, APU LIŠTY BEZPEČNOST: - POŽ. ODOLNOST: - ZVUK. IZOLACE: - TEPEL. TECHNIKA: Uw ≤ 0,90 W/(m²K) MONTÁŽ: STANDARDNÍ MONTÁŽ + PŘEDSAZENÁ MONTÁŽ V NADPRAŽÍ POZNÁMKA: OKNO UMÍSTĚNO V OBLOUKOVÉ STĚNĚ, NUTNO DŮKLADNĚ ZAMĚŘIT	KS	-	2	-	2

název akce	Paprsek - Snížení energetické náročnosti budovy	STRANA
objekt	SO 01 - Ústav sociální péče	6
část	N29 - VÝPIS PLASTOVÝCH VÝPLNÍ OTVORŮ	

pol.	schéma	rozměr/popis	jednotka	POČET ks 1.NP	2.NP	3.NP	CELKEM
P 09	POHLED Z EXTERIÉRU 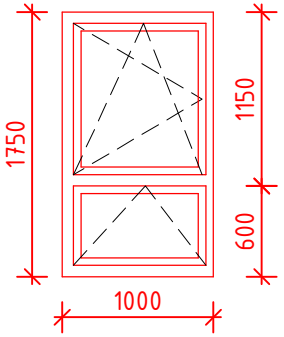 	PLASTOVÉ OKNO S IZOLAČNÍM TROJSKLEM ROZMĚR SESTAVY: 1000 x 1750 mm TYP OKNA: OKENNÍ 2 KŘÍDLOVÁ SESTAVA HORNÍ ČÁST - 1x OTEVÍRAVÉ+SKLOPNÉ SPODNÍ ČÁST - 1x SKLOPNÉ OKNO PROFIL OKNA: PLASTOVÝ PROFIL TŘÍDY "A" RÁM I KŘÍDLO VYZTUŽENO OCELOVOU ZINKOVANOU VÝZTUHOU ZASKLENÍ: IZOLAČNÍ ZASKLENÍ, ČIRÉ TROJSKLO, MEZISKELNÍ TEPLÝ RÁMEČEK BUDE SPLŇOVAT POŽADAVEK ČSN 730540-2 (NESMÍ DOJÍT K POVRCHOVÉ KONDENZACI) KOVÁNÍ: CELOOBVODOVÉ, 2xKLIKA, KLIKA HORNÍHO KŘÍDLA SNÍŽENÁ, MIKROVENTILACE ZÁMEK: - BARVA: INTERIÉR - BÍLÁ RAL 9010 EXTERIÉR - HNĚDÁ - DEKOR DŘEVA PŘÍSLUŠENSTVÍ: PAROTĚSNÉ A PAROPROPUSTNÉ PÁSKY, APU LIŠTY BEZPEČNOST: - POŽ. ODOLNOST: - ZVUK. IZOLACE: - TEPEL. TECHNIKA: Uw ≤ 0,90 W/(m²K) MONTÁŽ: STANDARDNÍ MONTÁŽ + PŘEDSAZENÁ MONTÁŽ V NADPRAŽÍ POZNÁMKA: OKNO UMÍSTĚNO V OBLOUKOVÉ STĚNĚ, NUTNO DŮKLADNĚ ZAMĚŘIT	KS	-	1	-	1
P 10	POHLED Z EXTERIÉRU 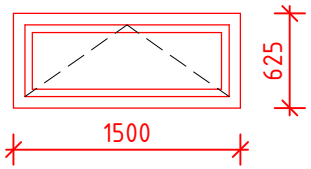 	PLASTOVÉ OKNO S IZOLAČNÍM TROJSKLEM ROZMĚR OKNA: 1500 x 625 mm TYP OKNA: JEDNOKŘÍDLOVÉ OKNO SKLOPNÉ PROFIL OKNA: PLASTOVÝ PROFIL TŘÍDY "A" RÁM I KŘÍDLO VYZTUŽENO OCELOVOU ZINKOVANOU VÝZTUHOU ZASKLENÍ: IZOLAČNÍ ZASKLENÍ, ČIRÉ TROJSKLO, MEZISKELNÍ TEPLÝ RÁMEČEK BUDE SPLŇOVAT POŽADAVEK ČSN 730540-2 (NESMÍ DOJÍT K POVRCHOVÉ KONDENZACI) KOVÁNÍ: CELOOBVODOVÉ, 1xKLIKA, MIKROVENTILACE ZÁMEK: - BARVA: INTERIÉR - BÍLÁ RAL 9010 EXTERIÉR - HNĚDÁ - DEKOR DŘEVA PŘÍSLUŠENSTVÍ: PAROTĚSNÉ A PAROPROPUSTNÉ PÁSKY, APU LIŠTY BEZPEČNOST: - POŽ. ODOLNOST: - ZVUK. IZOLACE: - TEPEL. TECHNIKA: Uw ≤ 0,90 W/(m²K) MONTÁŽ: STANDARDNÍ MONTÁŽ + PŘEDSAZENÁ MONTÁŽ V NADPRAŽÍ	KS	7	3	-	10

název akce	Paprsek - Snížení energetické náročnosti budovy	STRANA 7
objekt	SO 01 - Ústav sociální péče	
část	N29 - VÝPIS PLASTOVÝCH VÝPLNÍ OTVORŮ	

pol.	schéma	rozměr/popis	jednotka	POČET ks 1.NP	2.NP	3.NP	CELKEM
P 10a	POHLED Z EXTERIÉRU 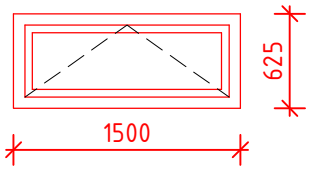 	PLASTOVÉ OKNO S IZOLAČNÍM TROJSKLEM ROZMĚR OKNA: 1500 x 625 mm TYP OKNA: JEDNOKŘÍDLOVÉ OKNO SKLOPNÉ PROFIL OKNA: PLASTOVÝ PROFIL TŘÍDY "A" RÁM I KŘÍDLO VYZTUŽENO OCELOVOU ZINKOVANOU VÝZTUHOU ZASKLENÍ: IZOLAČNÍ ZASKLENÍ, ČIRÉ TROJSKLO, MEZISKELNÍ TEPLÝ RÁMEČEK BUDE SPLŇOVAT POŽADAVEK ČSN 730540-2 (NESMÍ DOJÍT K POVRCHOVÉ KONDENZACI) KOVÁNÍ: CELOOBVODOVÉ, 1xKLIKA, MIKROVENTILACE ZÁMEK: - BARVA: INTERIÉR - BÍLÁ RAL 9010 EXTERIÉR - HNĚDÁ - DEKOR DŘEVA PŘÍSLUŠENSTVÍ: PAROTĚSNÉ A PAROPROPUSTNÉ PÁSKY, APU LIŠTY SÍŤ PROTI HMYZU BEZPEČNOST: - POŽ. ODOLNOST: - ZVUK. IZOLACE: - TEPEL. TECHNIKA: Uw ≤ 0,90 W/(m²K) MONTÁŽ: STANDARDNÍ MONTÁŽ + PŘEDSAZENÁ MONTÁŽ V NADPRAŽÍ	KS	3	-	-	3
P 11	POHLED Z EXTERIÉRU 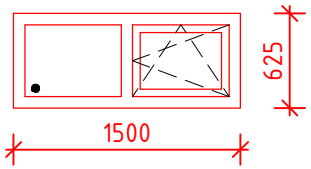 	PLASTOVÉ OKNO S IZOLAČNÍM TROJSKLEM ROZMĚR OKNA: 1500 x 625 mm TYP OKNA: DVOUKŘÍDLOVÉ OKNO - 1x FIXNÍ, 1x OTEVÍRAVÉ A SKLOPNÉ PROFIL OKNA: PLASTOVÝ PROFIL TŘÍDY "A" RÁM I KŘÍDLO VYZTUŽENO OCELOVOU ZINKOVANOU VÝZTUHOU ZASKLENÍ: IZOLAČNÍ ZASKLENÍ, ČIRÉ TROJSKLO, MEZISKELNÍ TEPLÝ RÁMEČEK BUDE SPLŇOVAT POŽADAVEK ČSN 730540-2 (NESMÍ DOJÍT K POVRCHOVÉ KONDENZACI) KOVÁNÍ: CELOOBVODOVÉ, 1xKLIKA, MIKROVENTILACE ZÁMEK: - BARVA: INTERIÉR - BÍLÁ RAL 9010 EXTERIÉR - HNĚDÁ - DEKOR DŘEVA PŘÍSLUŠENSTVÍ: PAROTĚSNÉ A PAROPROPUSTNÉ PÁSKY, APU LIŠTY BEZPEČNOST: - POŽ. ODOLNOST: - ZVUK. IZOLACE: - TEPEL. TECHNIKA: Uw ≤ 0,90 W/(m²K) MONTÁŽ: STANDARDNÍ MONTÁŽ + PŘEDSAZENÁ MONTÁŽ V NADPRAŽÍ	KS	-	1	-	1

název akce	Paprsek - Snížení energetické náročnosti budovy	STRANA
objekt	SO 01 - Ústav sociální péče	8
část	N29 - VÝPIS PLASTOVÝCH VÝPLNÍ OTVORŮ	

pol.	schéma	rozměr/popis	jednotka	POČET ks 1.NP	2.NP	3.NP	CELKEM
P 12	POHLED Z EXTERIÉRU 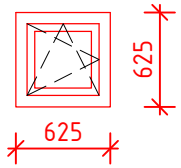 	PLASTOVÉ OKNO S IZOLAČNÍM TROJSKLEM ROZMĚR SESTAVY: 625 x 625 mm TYP OKNA: JEDNOKŘÍDLOVÉ OKNO OTEVÍRAVÉ A SKLOPNÉ PROFIL OKNA: PLASTOVÝ PROFIL TŘÍDY "A" RÁM I KŘÍDLO VYZTUŽENO OCELOVOU ZINKOVANOU VÝZTUHOU ZASKLENÍ: IZOLAČNÍ ZASKLENÍ, ČIRÉ TROJSKLO, MEZISKELNÍ TEPLÝ RÁMEČEK BUDE SPLŇOVAT POŽADAVEK ČSN 730540-2 (NESMÍ DOJÍT K POVRCHOVÉ KONDENZACI) KOVÁNÍ: CELOOBVODOVÉ, 1xKLIKA, MIKROVENTILACE ZÁMEK: - BARVA: INTERIÉR - BÍLÁ RAL 9010 EXTERIÉR - HNĚDÁ - DEKOR DŘEVA PŘÍSLUŠENSTVÍ: PAROTĚSNÉ A PAROPROPUSTNÉ PÁSKY, APU LIŠTY BEZPEČNOST: - POŽ. ODOLNOST: - ZVUK. IZOLACE: - TEPEL. TECHNIKA: Uw ≤ 0,90 W/(m²K) MONTÁŽ: STANDARDNÍ MONTÁŽ + PŘEDSAZENÁ MONTÁŽ V NADPRAŽÍ	KS	2	3	-	5
P 13	POHLED Z EXTERIÉRU 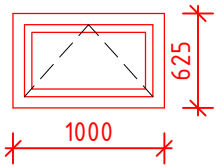 	PLASTOVÉ OKNO S IZOLAČNÍM TROJSKLEM ROZMĚR SESTAVY: 1000 x 625 mm TYP OKNA: DVOUKŘÍDLOVÉ OKNO SKLOPNÉ PROFIL OKNA: PLASTOVÝ PROFIL TŘÍDY "A" RÁM I KŘÍDLO VYZTUŽENO OCELOVOU ZINKOVANOU VÝZTUHOU ZASKLENÍ: IZOLAČNÍ ZASKLENÍ, ČIRÉ TROJSKLO, MEZISKELNÍ TEPLÝ RÁMEČEK BUDE SPLŇOVAT POŽADAVEK ČSN 730540-2 (NESMÍ DOJÍT K POVRCHOVÉ KONDENZACI) KOVÁNÍ: CELOOBVODOVÉ, 1xKLIKA, MIKROVENTILACE ZÁMEK: - BARVA: INTERIÉR - BÍLÁ RAL 9010 EXTERIÉR - HNĚDÁ - DEKOR DŘEVA PŘÍSLUŠENSTVÍ: PAROTĚSNÉ A PAROPROPUSTNÉ PÁSKY, APU LIŠTY BEZPEČNOST: - POŽ. ODOLNOST: - ZVUK. IZOLACE: - TEPEL. TECHNIKA: Uw ≤ 0,90 W/(m²K) MONTÁŽ: STANDARDNÍ MONTÁŽ + PŘEDSAZENÁ MONTÁŽ V NADPRAŽÍ	KS	2	-	-	2

název akce	Paprsek - Snížení energetické náročnosti budovy	STRANA
objekt	SO 01 - Ústav sociální péče	9
část	N29 - VÝPIS PLASTOVÝCH VÝPLNÍ OTVORŮ	

pol.	schéma	rozměr/popis	jednotka	POČET ks 1.NP	2.NP	3.NP	CELKEM
P 14	POHLED Z EXTERIÉRU 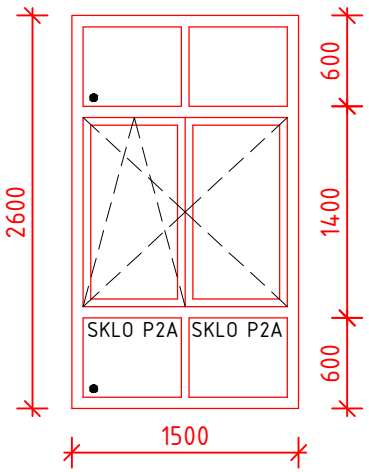 	PLASTOVÉ OKNO S IZOLAČNÍM TROJSKLEM ROZMĚR SESTAVY: 1500 x 2600 mm TYP OKNA: TROJKŘÍDLOVÉ OKNO HORNÍ A SPODNÍ ČÁST - FIXNÍ KŘÍDLO PROSTŘEDNÍ ČÁST - DVOUKŘÍDLOVÉ - 1x OTEVÍRAVÉ, 1x OTEVÍRAVÉ A SKLOPNÉ (ŠTULP) PROFIL OKNA: PLASTOVÝ PROFIL TŘÍDY "A" RÁM I KŘÍDLO VYZTUŽENO OCELOVOU ZINKOVANOU VÝZTUHOU ZASKLENÍ: IZOLAČNÍ ZASKLENÍ, ČIRÉ TROJSKLO, MEZISKELNÍ TEPLÝ RÁMEČEK BUDE SPLŇOVAT POŽADAVEK ČSN 730540-2 (NESMÍ DOJÍT K POVRCHOVÉ KONDENZACI) KOVÁNÍ: CELOOBVODOVÉ, 1xKLIKA, MIKROVENTILACE ZÁMEK: - BARVA: INTERIÉR - BÍLÁ RAL 9010 EXTERIÉR - HNĚDÁ - DEKOR DŘEVA PŘÍSLUŠENSTVÍ: PAROTĚSNÉ A PAROPROPUSTNÉ PÁSKY, APU LIŠTY BEZPEČNOST: VNĚJŠÍ A VNITŘNÍ SPODNÍ FIX SKLO P2A POŽ. ODOLNOST: - ZVUK. IZOLACE: - TEPEL. TECHNIKA: Uw ≤ 0,90 W/(m²K) MONTÁŽ: STANDARDNÍ MONTÁŽ + PŘEDSAZENÁ MONTÁŽ V NADPRAŽÍ	KS	4	-	-	4
P 15	POHLED Z EXTERIÉRU 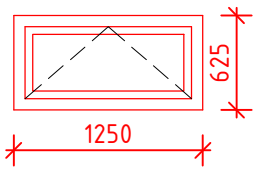 	PLASTOVÉ OKNO S IZOLAČNÍM TROJSKLEM ROZMĚR SESTAVY: 1250 x 625 mm TYP OKNA: DVOUKŘÍDLOVÉ OKNO SKLOPNÉ PROFIL OKNA: PLASTOVÝ PROFIL TŘÍDY "A" RÁM I KŘÍDLO VYZTUŽENO OCELOVOU ZINKOVANOU VÝZTUHOU ZASKLENÍ: IZOLAČNÍ ZASKLENÍ, ČIRÉ TROJSKLO, MEZISKELNÍ TEPLÝ RÁMEČEK BUDE SPLŇOVAT POŽADAVEK ČSN 730540-2 (NESMÍ DOJÍT K POVRCHOVÉ KONDENZACI) KOVÁNÍ: CELOOBVODOVÉ, 1xKLIKA, MIKROVENTILACE ZÁMEK: - BARVA: INTERIÉR - BÍLÁ RAL 9010 EXTERIÉR - HNĚDÁ - DEKOR DŘEVA PŘÍSLUŠENSTVÍ: PAROTĚSNÉ A PAROPROPUSTNÉ PÁSKY, APU LIŠTY BEZPEČNOST: - POŽ. ODOLNOST: - ZVUK. IZOLACE: - TEPEL. TECHNIKA: Uw ≤ 0,90 W/(m²K) MONTÁŽ: STANDARDNÍ MONTÁŽ + PŘEDSAZENÁ MONTÁŽ V NADPRAŽÍ	KS	-	2	-	2

název akce	Paprsek - Snížení energetické náročnosti budovy	STRANA 10
objekt	SO 01 - Ústav sociální péče	
část	N29 - VÝPIS PLASTOVÝCH VÝPLNÍ OTVORŮ	

pol.	schéma	rozměr/popis	jednotka	POČET ks 1.NP	2.NP	3.NP	4.NP	CELKEM
P 16	POHLED Z EXTERIÉRU 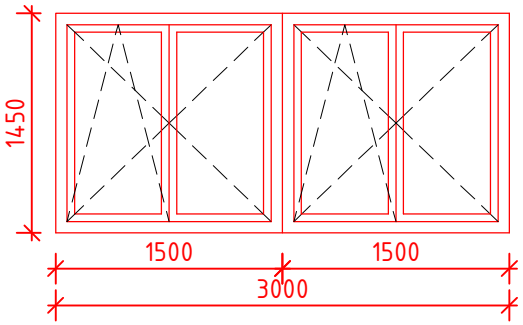	PLASTOVÉ OKNO S IZOLAČNÍM TROJSKLEM ROZMĚR SESTAVY: 3000 x 1450 mm TYP OKNA: OKENNÍ SESTAVA SLOŽENA ZE 2 OKEN 1500x1450 mm DVOUKŘÍDLOVÉ OKNO - 1x OTEVÍRAVÉ, 1x OTEVÍRAVÉ+SKLOPNÉ (ŠTULP) PROFIL OKNA: PLASTOVÝ PROFIL TŘÍDY "A" RÁM I KŘÍDLO VYZTUŽENO OCELOVOU ZINKOVANOU VÝZTUHOU ZASKLENÍ: IZOLAČNÍ ZASKLENÍ, ČIRÉ TROJSKLO, MEZISKELNÍ TEPLÝ RÁMEČEK BUDE SPLŇOVAT POŽADAVEK ČSN 730540-2 (NESMÍ DOJÍT K POVRCHOVÉ KONDENZACI) KOVÁNÍ: CELOOBVODOVÉ, 2x KLIKA, MIKROVENTILACE ZÁMEK: - BARVA: INTERIÉR - BÍLÁ RAL 9010 EXTERIÉR - HNĚDÁ - DEKOR DŘEVA PŘÍSLUŠENSTVÍ: PAROTĚSNÉ A PAROPROPUSTNÉ PÁSKY, APU LIŠTY BEZPEČNOST: - POŽ. ODOLNOST: - ZVUK. IZOLACE: - TEPEL. TECHNIKA: Uw ≤ 0,90 W/(m²K) MONTÁŽ: STANDARDNÍ MONTÁŽ + PŘEDSAZENÁ MONTÁŽ V NADPRAŽÍ	KS	-	-	-	1	1
P 17	POHLED Z EXTERIÉRU 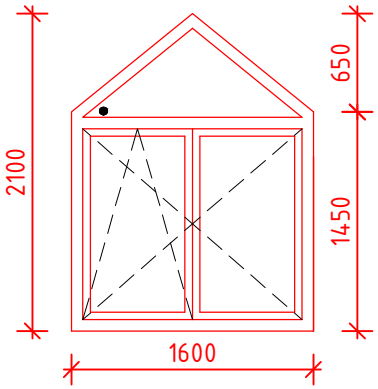	PLASTOVÉ OKNO S IZOLAČNÍM TROJSKLEM ROZMĚR SESTAVY: 1600 x 1455-2100 mm TYP OKNA: TROJKŘÍDLOVÉ OKNO HORNÍ TROJÚHELNÍKOVÁ ČÁST FIXNÍ SPODNÍ ČÁST - 1x OTEVÍRAVÉ, 1x OTEVÍRAVÉ A SKLOPNÉ PROFIL OKNA: PLASTOVÝ PROFIL TŘÍDY "A" RÁM I KŘÍDLO VYZTUŽENO OCELOVOU ZINKOVANOU VÝZTUHOU ZASKLENÍ: IZOLAČNÍ ZASKLENÍ, ČIRÉ TROJSKLO, MEZISKELNÍ TEPLÝ RÁMEČEK BUDE SPLŇOVAT POŽADAVEK ČSN 730540-2 (NESMÍ DOJÍT K POVRCHOVÉ KONDENZACI) KOVÁNÍ: CELOOBVODOVÉ, 1xKLIKA, MIKROVENTILACE ZÁMEK: - BARVA: INTERIÉR - BÍLÁ RAL 9010 EXTERIÉR - HNĚDÁ - DEKOR DŘEVA PŘÍSLUŠENSTVÍ: PAROTĚSNÉ A PAROPROPUSTNÉ PÁSKY, APU LIŠTY BEZPEČNOST: - POŽ. ODOLNOST: - ZVUK. IZOLACE: - TEPEL. TECHNIKA: Uw ≤ 0,90 W/(m²K) MONTÁŽ: STANDARDNÍ MONTÁŽ + PŘEDSAZENÁ MONTÁŽ V NADPRAŽÍ	KS	-	-	-	4	4

název akce	Paprsek - Snížení energetické náročnosti budovy	STRANA
objekt	SO 01 - Ústav sociální péče	11
část	N29 - VÝPIS PLASTOVÝCH VÝPLNÍ OTVORŮ	

pol.	schéma	rozměr/popis	jednotka	POČET ks 1.NP	2.NP	3.NP	CELKEM
P 18	POHLED Z EXTERIÉRU 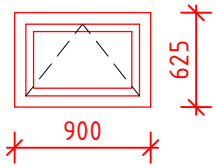 	PLASTOVÉ OKNO S IZOLAČNÍM TROJSKLEM ROZMĚR SESTAVY: 900 x 625 mm TYP OKNA: DVOUKŘÍDLOVÉ OKNO SKLOPNÉ PROFIL OKNA: PLASTOVÝ PROFIL TŘÍDY "A" RÁM I KŘÍDLO VYZTUŽENO OCELOVOU ZINKOVANOU VÝZTUHOU ZASKLENÍ: IZOLAČNÍ ZASKLENÍ, ČIRÉ TROJSKLO, MEZISKELNÍ TEPLÝ RÁMEČEK BUDE SPLŇOVAT POŽADAVEK ČSN 730540-2 (NESMÍ DOJÍT K POVRCHOVÉ KONDENZACI) KOVÁNÍ: CELOOBVODOVÉ, 1xKLIKA, MIKROVENTILACE ZÁMEK: - BARVA: INTERIÉR - BÍLÁ RAL 9010 EXTERIÉR - HNĚDÁ - DEKOR DŘEVA PŘÍSLUŠENSTVÍ: PAROTĚSNÉ A PAROPROPUSTNÉ PÁSKY, APU LIŠTY BEZPEČNOST: - POŽ. ODOLNOST: - ZVUK. IZOLACE: - TEPEL. TECHNIKA: Uw ≤ 0,90 W/(m²K) MONTÁŽ: STANDARDNÍ MONTÁŽ + PŘEDSAZENÁ MONTÁŽ V NADPRAŽÍ	KS	-	-	1	1
P 19	POHLED Z EXTERIÉRU 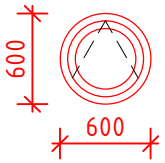 	PLASTOVÉ OKNO S IZOLAČNÍM TROJSKLEM ROZMĚR SESTAVY: KRUHOVÉ Ø600 mm TYP OKNA: JEDNOKŘÍDLOVÉ OKNO KRUHOVÉ SKLOPNÉ PROFIL OKNA: PLASTOVÝ PROFIL TŘÍDY "A" RÁM I KŘÍDLO VYZTUŽENO OCELOVOU ZINKOVANOU VÝZTUHOU ZASKLENÍ: IZOLAČNÍ ZASKLENÍ, ČIRÉ TROJSKLO, MEZISKELNÍ TEPLÝ RÁMEČEK BUDE SPLŇOVAT POŽADAVEK ČSN 730540-2 (NESMÍ DOJÍT K POVRCHOVÉ KONDENZACI) KOVÁNÍ: CELOOBVODOVÉ, 1xKLIKA, MIKROVENTILACE ZÁMEK: - BARVA: INTERIÉR - BÍLÁ RAL 9010 EXTERIÉR - HNĚDÁ - DEKOR DŘEVA PŘÍSLUŠENSTVÍ: PAROTĚSNÉ A PAROPROPUSTNÉ PÁSKY, APU LIŠTY BEZPEČNOST: - POŽ. ODOLNOST: - ZVUK. IZOLACE: - TEPEL. TECHNIKA: Uw ≤ 0,90 W/(m²K) MONTÁŽ: STANDARDNÍ MONTÁŽ	KS	1	1	1	3

název akce	Paprsek - Snížení energetické náročnosti budovy	STRANA 12
objekt	SO 01 - Ústav sociální péče	
část	N29 - VÝPIS PLASTOVÝCH VÝPLNÍ OTVORŮ	

pol.	schéma	rozměr/popis	jednotka	POČET ks 1.NP	2.NP	3.NP	CELKEM
P 20	POHLED Z EXTERIÉRU 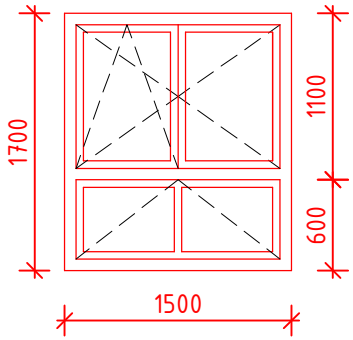 	PLASTOVÉ OKNO S IZOLAČNÍM TROJSKLEM ROZMĚR SESTAVY: 1500 x 1700 mm TYP OKNA: OKENNÍ 3 KŘÍDLOVÁ SESTAVA HORNÍ ČÁST - DVOUKŘÍDLO - 1x OTEVÍRAVÉ, 1x OTEVÍRAVÉ+SKLOPNÉ (ŠTULP) SPODNÍ ČÁST - JEDNOKŘÍDLO - 1x SKLOPNÉ OKNO PROFIL OKNA: PLASTOVÝ PROFIL TŘÍDY "A" RÁM I KŘÍDLO VYZTUŽENO OCELOVOU ZINKOVANOU VÝZTUHOU ZASKLENÍ: IZOLAČNÍ ZASKLENÍ, ČIRÉ TROJSKLO, MEZISKELNÍ TEPLÝ RÁMEČEK BUDE SPLŇOVAT POŽADAVEK ČSN 730540-2 (NESMÍ DOJÍT K POVRCHOVÉ KONDENZACI) KOVÁNÍ: CELOOBVODOVÉ, 2xKLIKA, MIKROVENTILACE ZÁMEK: - BARVA: INTERIÉR - BÍLÁ RAL 9010 EXTERIÉR - HNĚDÁ - DEKOR DŘEVA PŘÍSLUŠENSTVÍ: PAROTĚSNÉ A PAROPROPUSTNÉ PÁSKY, APU LIŠTY POŽ. ODOLNOST: - TEPEL. TECHNIKA: $U_w \leq 0{,}90$ W/(m²K) MONTÁŽ: PŘEDSAZENÁ MONTÁŽ	KS	3	-	-	3
P 20a		PLASTOVÉ OKNO S IZOLAČNÍM TROJSKLEM ROZMĚR OKNA: 1500 x 1700 mm PARAMETRY SHODNÉ S OKNEM P20, OKNO VYBAVENO NAVÍC UZAMYKATELNOU KLIKOU HORNÍCH KŘÍDEL, ZABEZPEČENÍ PLNÉHO SKLOPENÍ OKNA KLIENTY, MOŽNOST PLNÉHO SKLOPENÍ POUZE OPRÁVNĚNOU OSOBOU	KS	1	-	-	1
P 21	POHLED Z EXTERIÉRU 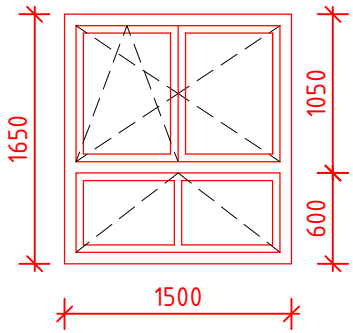 	PLASTOVÉ OKNO S IZOLAČNÍM TROJSKLEM ROZMĚR SESTAVY: 1500 x 1650 mm TYP OKNA: OKENNÍ 3 KŘÍDLOVÁ SESTAVA HORNÍ ČÁST - DVOUKŘÍDLO - 1x OTEVÍRAVÉ, 1x OTEVÍRAVÉ+SKLOPNÉ (ŠTULP) SPODNÍ ČÁST - JEDNOKŘÍDLO - 1x SKLOPNÉ OKNO PROFIL OKNA: PLASTOVÝ PROFIL TŘÍDY "A" RÁM I KŘÍDLO VYZTUŽENO OCELOVOU ZINKOVANOU VÝZTUHOU ZASKLENÍ: IZOLAČNÍ ZASKLENÍ, ČIRÉ TROJSKLO, MEZISKELNÍ TEPLÝ RÁMEČEK BUDE SPLŇOVAT POŽADAVEK ČSN 730540-2 (NESMÍ DOJÍT K POVRCHOVÉ KONDENZACI) KOVÁNÍ: CELOOBVODOVÉ, 2xKLIKA, MIKROVENTILACE ZÁMEK: - BARVA: INTERIÉR - BÍLÁ RAL 9010 EXTERIÉR - HNĚDÁ - DEKOR DŘEVA PŘÍSLUŠENSTVÍ: PAROTĚSNÉ A PAROPROPUSTNÉ PÁSKY, APU LIŠTY POŽ. ODOLNOST: - TEPEL. TECHNIKA: $U_w \leq 0{,}90$ W/(m²K) MONTÁŽ: PŘEDSAZENÁ MONTÁŽ	KS	-	1	2	3

název akce	Paprsek - Snížení energetické náročnosti budovy	STRANA
objekt	SO 01 - Ústav sociální péče	13
část		

pol.	schéma	rozměr/popis	jednotka	POČET ks 1.NP	2.NP	3.NP	CELKEM
P 21a	POHLED Z EXTERIÉRU 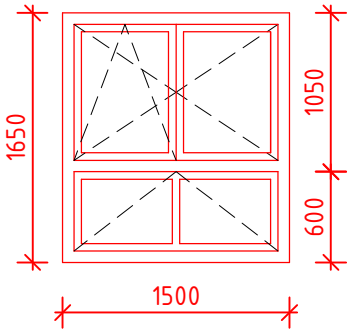 	PLASTOVÉ OKNO S IZOLAČNÍM TROJSKLEM ROZMĚR SESTAVY: 1500 x 1650 mm TYP OKNA: OKENNÍ 3 KŘÍDLOVÁ SESTAVA HORNÍ ČÁST - DVOUKŘÍDLO - 1x OTEVÍRAVÉ, 1x OTEVÍRAVÉ+SKLOPNÉ (ŠTULP) SPODNÍ ČÁST - JEDNOKŘÍDLO - 1x SKLOPNÉ OKNO PROFIL OKNA: PLASTOVÝ PROFIL TŘÍDY "A" RÁM I KŘÍDLO VYZTUŽENO OCELOVOU ZINKOVANOU VÝZTUHOU ZASKLENÍ: IZOLAČNÍ ZASKLENÍ, ČIRÉ TROJSKLO, MEZISKELNÍ TEPLÝ RÁMEČEK BUDE SPLŇOVAT POŽADAVEK ČSN 730540-2 (NESMÍ DOJÍT K POVRCHOVÉ KONDENZACI) KOVÁNÍ: CELOOBVODOVÉ, 2xKLIKA, MIKROVENTILACE ZÁMEK: - BARVA: INTERIÉR - BÍLÁ RAL 9010, EXTERIÉR - HNĚDÁ - DEKOR DŘEVA PŘÍSLUŠENSTVÍ: PAROTĚSNÉ A PAROPROPUSTNÉ PÁSKY, APU LIŠTY SÍŤ PROTI HMYZU NA CELÉM DVOUKŘÍDLOVÉM OKNĚ 1500x1050 mm POŽ. ODOLNOST: - TEPEL. TECHNIKA: Uw ≤ 0,90 W/(m²K) MONTÁŽ: PŘEDSAZENÁ MONTÁŽ	KS	-	1	2	3
P 21b		PLASTOVÉ OKNO S IZOLAČNÍM TROJSKLEM ROZMĚR OKNA: 1500 x 1650 mm PARAMETRY SHODNÉ S OKNEM P21, OKNO VYBAVENO NAVÍC UZAMYKATELNOU KLIKOU HORNÍCH KŘÍDEL, ZABEZPEČENÍ PLNÉHO SKLOPENÍ OKNA KLIENTY, MOŽNOST PLNÉHO SKLOPENÍ POUZE OPRÁVNĚNOU OSOBOU	KS	-	4	4	8
P 22	POHLED Z EXTERIÉRU 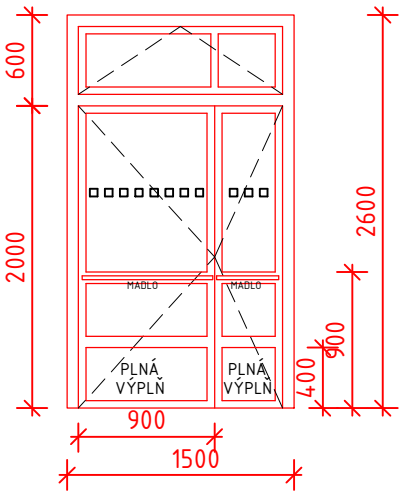 	PLASTOVÉ DVEŘE S IZOLAČNÍM TROJSKLEM ROZMĚR SESTAVY: 1500 x 2600 mm TYP DVEŘÍ: DVOUKŘÍDLOVÉ DVEŘE S NADSVĚTLÍKEM, OTEVÍRAVÉ DOVNITŘ DVOUKŘÍDLOVÉ DVEŘE - HLAVNÍ KŘÍDLO 900x2000 mm (ČISTÝ PRŮCHOD 900 mm), PRAVÉ, VEDLEJŠÍ KŘÍDLO ZBÝVAJÍCÍ ČÁST, NADSVĚTLÍK SKLOPNÝ 1500x600 mm PROFIL OKNA: PLASTOVÝ PROFIL TŘÍDY "A", RÁM I KŘÍDLO VYZTUŽENO OCELOVOU ZINKOVANOU VÝZTUHOU ZASKLENÍ: IZOLAČNÍ ZASKLENÍ, ČIRÉ TROJSKLO, MEZISKELNÍ TEPLÝ RÁMEČEK BUDE SPLŇOVAT POŽADAVEK ČSN 730540-2 (NESMÍ DOJÍT K POVRCHOVÉ KONDENZACI) SPODNÍ ČÁST DO VÝŠKY 400 mm TVOŘÍ PLNÁ VÝPLŇ (VYPLNĚNO NAPŘ. PUR PĚNOU), VE VÝŠCE 900 mm ROZDĚLENÍ PROFILEM OKNA KOVÁNÍ: CELOOBVODOVÉ, VENKU KLIKA NA HLAVNÍM KŘÍDLE ZÁMEK: - BARVA: INTERIÉR - BÍLÁ RAL 9010, EXTERIÉR - HNĚDÁ - DEKOR DŘEVA PŘÍSLUŠENSTVÍ: PAROTĚSNÉ A PAROPROPUSTNÉ PÁSKY, APU LIŠTY VE VÝŠCE 1400-1600 mm (V 1/2 ZASKLENÍ) PRUH š. min. 50 mm TMAVÉ BARVY - DLE vyhl. 398/2009 Sb., MADLO Z VNĚJŠÍ I VNITŘNÍ STRANY (v=800-900), NÍZKÝ Al PRÁH (max. 20 mm) POŽ. ODOLNOST: - TEPEL. TECHNIKA: Uw ≤ 1,20 W/(m²K) MONTÁŽ: STANDARDNÍ MONTÁŽ + PŘEDSAZENÁ MONTÁŽ V NADPRAŽÍ	KS	2	-	-	2

název akce	Paprsek - Snížení energetické náročnosti budovy	STRANA
objekt	SO 01 - Ústav sociální péče	14
část	N29 - VÝPIS PLASTOVÝCH VÝPLNÍ OTVORŮ	

pol.	schéma	rozměr/popis	jednotka	POČET ks 1.NP	2.NP	3.NP	CELKEM
P 23			KS	-	1	1	2

PLASTOVÉ ROHOVÉ OKNO S IZOLAČNÍM TROJSKLEM
ROZMĚR SESTAVY: 3150 x 1750 mm + 1650x1750 mm
TYP OKNA: OKENNÍ SESTAVA SLOŽENA ZE 2 OKEN (ČÁST "A" - 3150x1750 mm + ČÁST "B" - 1650x1750 mm) - SPOJENY V ROHU
HORNÍ ČÁSTI - DVOUKŘÍDLO - 1x OTEVÍRAVÉ, 1x OTEVÍRAVÉ+SKLOPNÉ (ŠTULP)
SPODNÍ ČÁSTI - JEDNOKŘÍDLO - 1x SKLOPNÉ OKNO
V ROZÍCH OD STÁVAJÍCÍHO SLOUPKU NAVRŽENA MEZIOKENNÍ VLOŽKA, ŠÍŘKA 350 mm (DLE PŘESNÉHO ZAMĚŘENÍ) - PLNÁ VÝPLŇ
PROFIL OKNA: PLASTOVÝ PROFIL TŘÍDY "A", RÁM I KŘÍDLO VYZTUŽENO OCELOVOU ZINKOVANOU VÝZTUHOU
ZASKLENÍ: IZOLAČNÍ ZASKLENÍ ČIRÉ TROJSKLO, MEZISKELNÍ TEPLÝ RÁMEČEK BUDE SPLŇOVAT POŽADAVEK ČSN 730540-2 (NESMÍ DOJÍT K POVRCHOVÉ KONDENZACI)
KOVÁNÍ: CELOOBVODOVÉ, 6x KLIKA, KLIKA HORNÍCH KŘÍDEL SNÍŽENÁ, MIKROVENTILACE
ZÁMEK: -
BARVA: INTERIÉR - BÍLÁ RAL 9010
EXTERIÉR - HNĚDÁ - DEKOR DŘEVA
PŘÍSLUŠENSTVÍ: PAROTĚSNÉ A PAROPROPUSTNÉ PÁSKY, APU LIŠTY
BEZPEČNOST: -
POŽ. ODOLNOST: -
ZVUK. IZOLACE: -
TEPEL. TECHNIKA: Uw ≤ 0,90 W/(m²K)
MONTÁŽ: STANDARDNÍ MONTÁŽ + PŘEDSAZENÁ MONTÁŽ V NADPRAŽÍ

POHLED Z EXTERIÉRU

ČÁST A

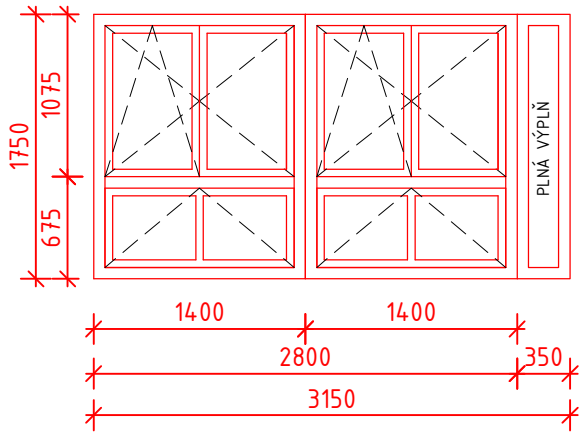

ČÁST B

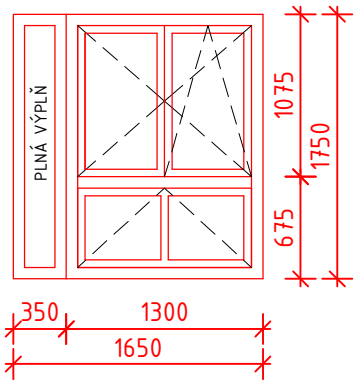

PŮDORYS

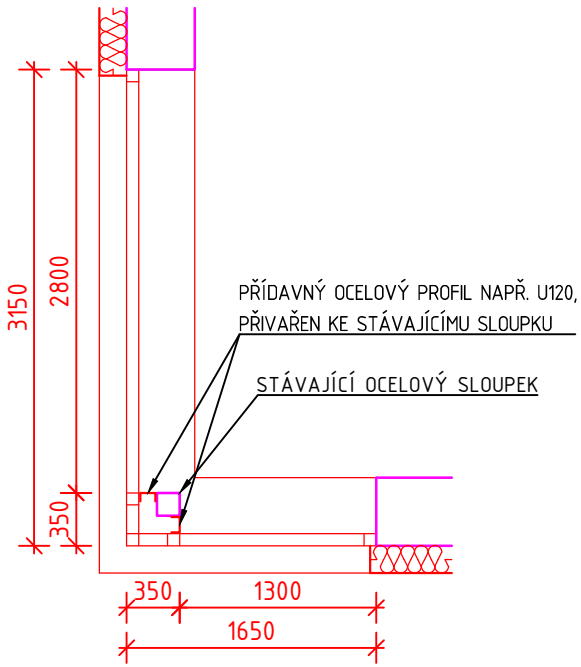

název akce	Paprsek - Snížení energetické náročnosti budovy		STRANA
objekt	SO 01 - Ústav sociální péče		15
část	N29 - VÝPIS PLASTOVÝCH VÝPLNÍ OTVORŮ		

pol.	schéma	rozměr/popis	jednotka	POČET ks 1.NP	2.NP	3.NP	CELKEM
P 24			KS	-	1	1	2

PLASTOVÉ ROHOVÉ OKNO S IZOLAČNÍM TROJSKLEM
ROZMĚR SESTAVY: 3150 x 1750 mm + 1650x1750 mm

TYP OKNA: OKENNÍ SESTAVA SLOŽENA ZE 2 OKEN (ČÁST "A" - 3150x1750 mm + ČÁST "B" - 1450x1750 mm) - SPOJENY V ROHU
HORNÍ ČÁSTI - DVOUKŘÍDLO - 1x OTEVÍRAVÉ, 1x OTEVÍRAVÉ+SKLOPNÉ (ŠTULP)
SPODNÍ ČÁSTI - JEDNOKŘÍDLO - 1x SKLOPNÉ OKNO
V ROZÍCH OD STÁVAJÍCÍHO SLOUPKU NAVRŽENA MEZIOKENNÍ VLOŽKA, ŠÍŘKA 350 mm (DLE PŘESNÉHO ZAMĚŘENÍ) - PLNÁ VÝPLŇ (VYPLNĚNO NAPŘ. PUR PĚNOU)

PROFIL OKNA: PLASTOVÝ PROFIL TŘÍDY "A", RÁM I KŘÍDLO VYZTUŽENO OCELOVOU ZINKOVANOU VÝZTUHOU
ZASKLENÍ: IZOLAČNÍ ZASKLENÍ ČIRÉ TROJSKLO, MEZISKELNÍ TEPLÝ RÁMEČEK BUDE SPLŇOVAT POŽADAVEK ČSN 730540-2
(NESMÍ DOJÍT K POVRCHOVÉ KONDENZACI)
KOVÁNÍ: CELOOBVODOVÉ, 6x KLIKA, KLIKA HORNÍCH KŘÍDEL SNÍŽENÁ, MIKROVENTILACE
ZÁMEK: -
BARVA: INTERIÉR - BÍLÁ RAL 9010
EXTERIÉR - HNĚDÁ - DEKOR DŘEVA
PŘÍSLUŠENSTVÍ: PAROTĚSNÉ A PAROPROPUSTNÉ PÁSKY, APU LIŠTY
BEZPEČNOST: -
POŽ. ODOLNOST: -
ZVUK. IZOLACE: -
TEPEL. TECHNIKA: Uw ≤ 0,90 W/(m²K)
MONTÁŽ: STANDARDNÍ MONTÁŽ + PŘEDSAZENÁ MONTÁŽ V NADPRAŽÍ

POZNÁMKA: ROZMĚR ČÁSTI B PŘIZPPŮSOBIT PO PŘESNÉM ZAMĚŘENÍ NAVAZUJÍCÍ IZOLACI,
NAVAZUJÍCÍ IZOLACE BUDE PŘESAHOVAT 40 mm PŘES RÁM OKNA
V ROHU NAVRŽENY PŘÍDAVNÉ OCELOVÉ SLOUPKY Z OCELOVÉHO PROFILU NAPŘ. U120
(ROZMĚR DLE ZAMĚŘENÍ) PRO KOTVENÍ OKEN V MÍSTĚ ROHU

POHLED Z EXTERIÉRU

ČÁST A

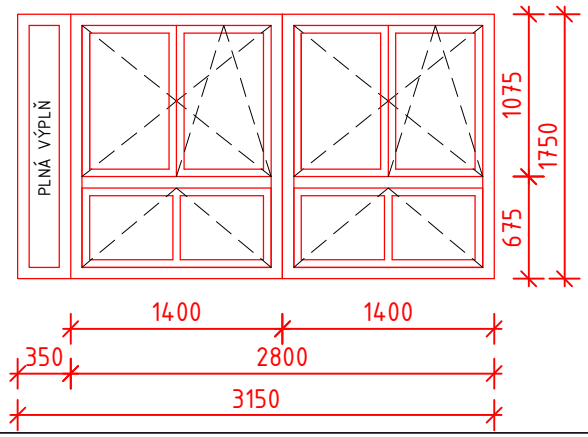

ČÁST B

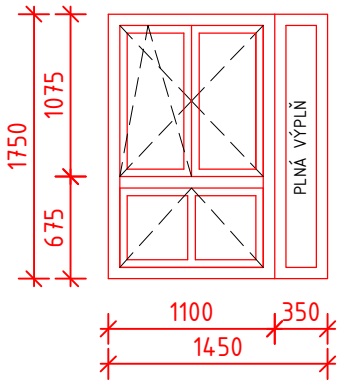
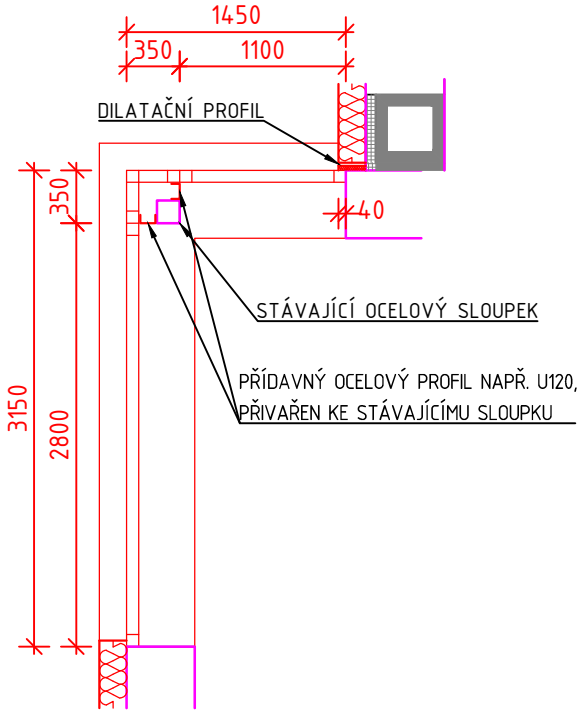
PŮDORYS (2NP)